令和6年度　関東大会県予選　トーナメント表（男子）

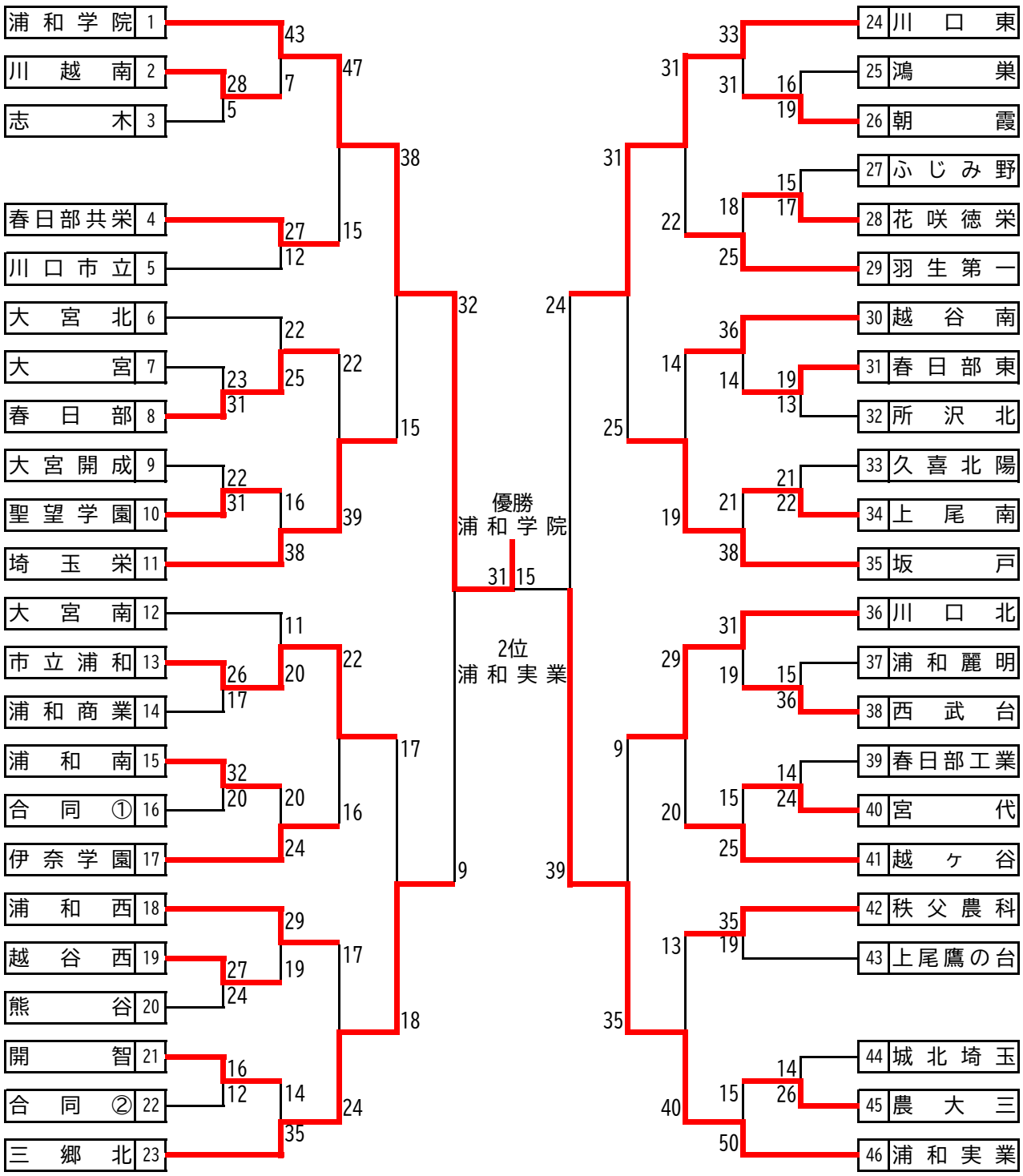

※合同1(蓮田松韻・三郷・三工技・八潮・吉川美南・川口青陵)
※合同2(城西川越・筑波坂戸・寄居城北)

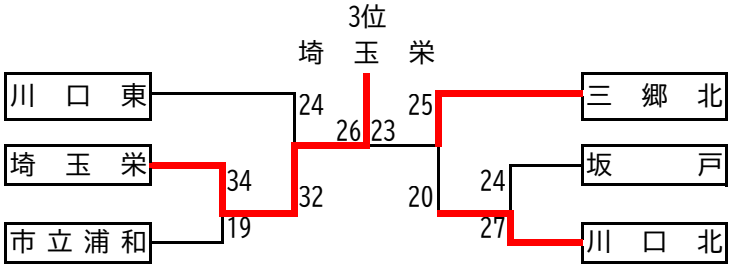

令和6年度　関東大会県予選　トーナメント表（女子）

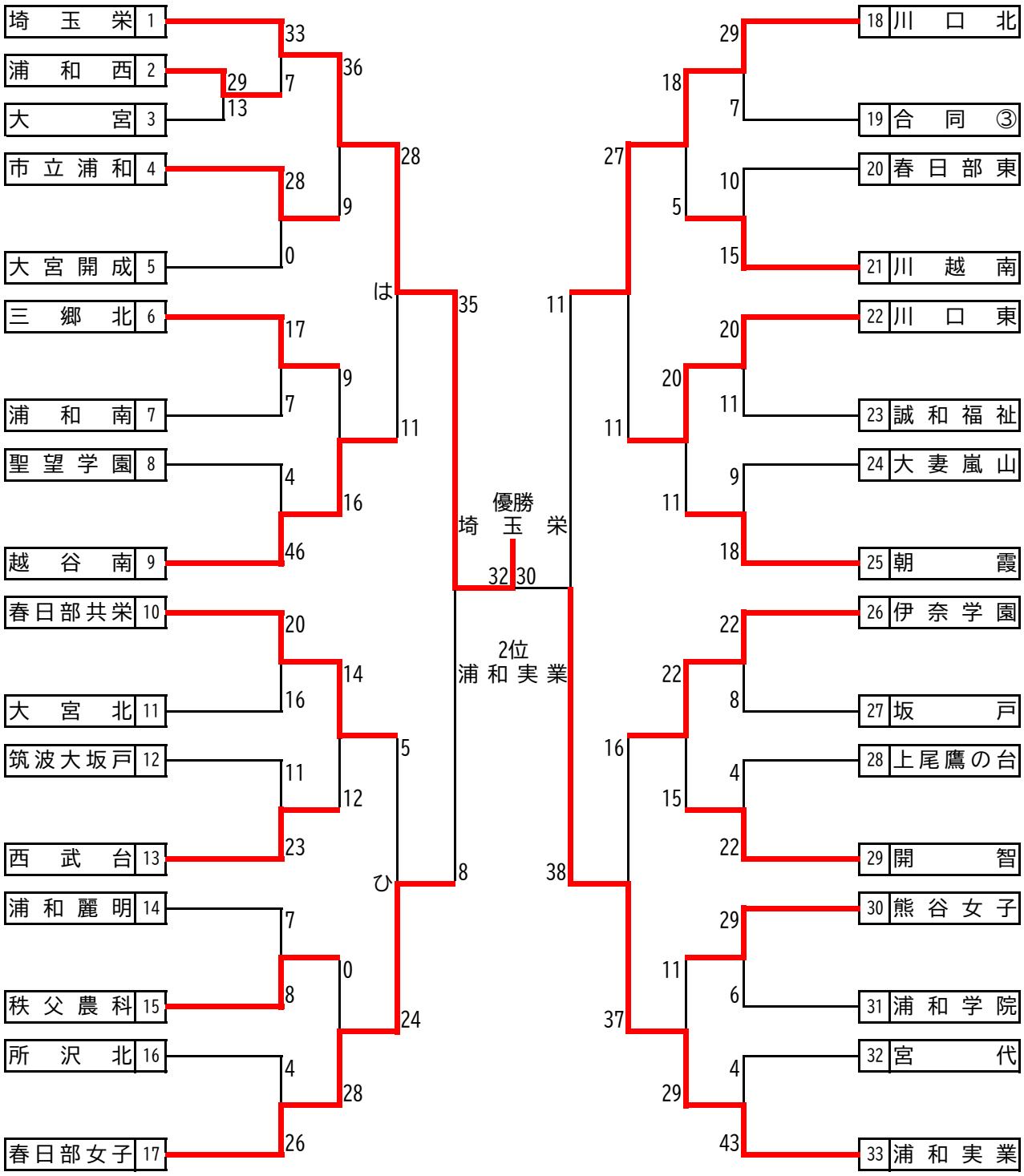
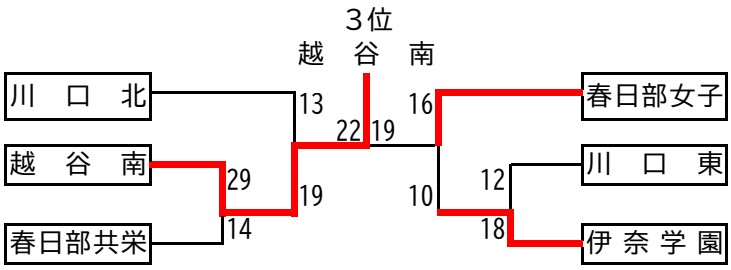
※合同③（羽生第一・吉川美南・ふじみ野・大宮南・川口青陵・農大三・寄居城北）